40,000L Ø2,920 x L6,320 - 1M/H

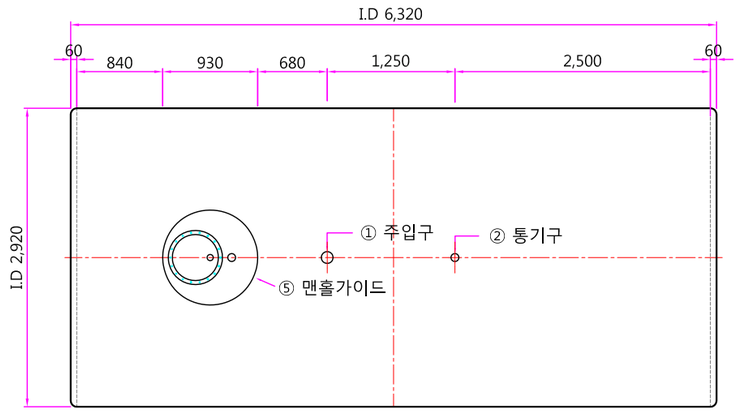

40,000L 평 면 도

SCALE : 1/60

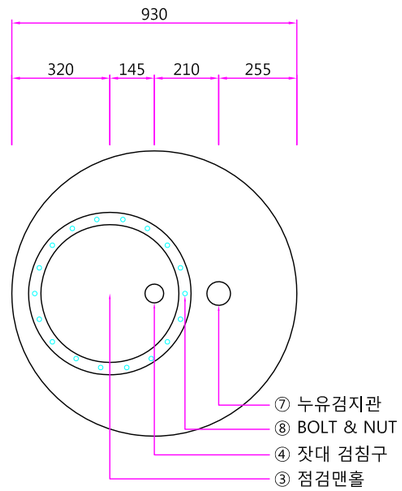

맨홀 상세도

구 분	품 명	개 소	규 격	재 질
1	주입구	1	100A SOCKET	KS B 1533
2	통기구	1	65A SOCKET	KS B 1533
3	점검맨홀	1	Ø 450 (Sch#40)	SPPS(KS D 3507)
4	잣대검침구	1	50A SOCKET	KS B 1533
5	맨홀가이드	1	Ø 930 * 150	SS400 4.5T
6	견인고리	2	W90 - H95	SS400 15T
7	누유검지관	1	65A Sch#80	SPPS (KS D3562)
8	Bolt & Nut	18	M12 - 40	KS B 1002

용량산출식
최대 용량 : 1.46 * 1.46 * 3.14 * 6.32 = 42.301㎥ = 42,301L
공 제 율 : (42,301 - 40,000) ÷ 42,301 * 100 = 5.44%
용 적 율 : 40,000 ÷ 42,301 * 100 = 94.56%

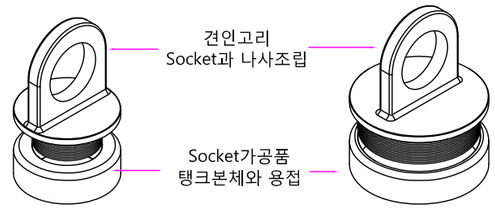

통기구 Fitting Joint 확대도　　주입구 Fitting Joint 확대도

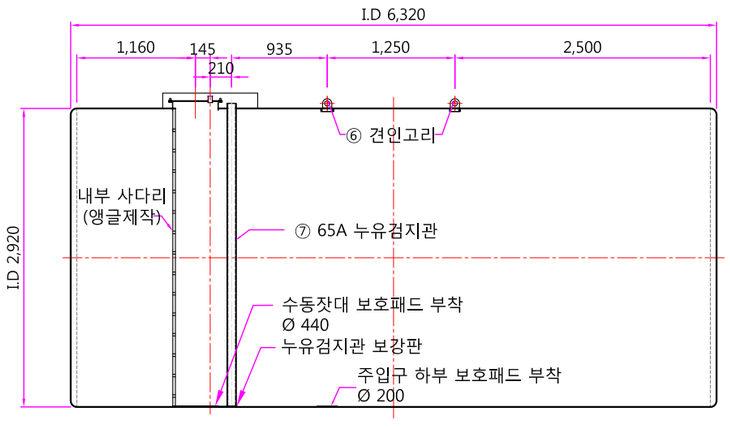

40,000L 횡단면도

SCALE : 1/60

내벽 : SS400 - 8T
외벽 : FRP - 3T

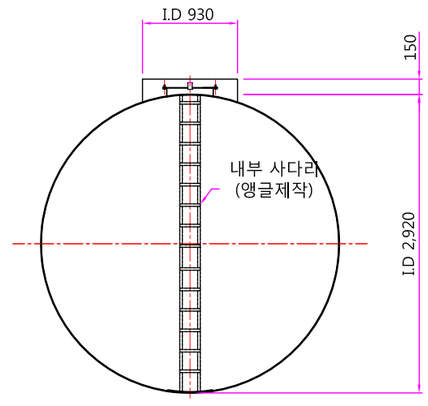

40,000L 종단면도

SCALE : 1/60

PROJECT TITLE
사 업 명 칭

SCALE
축 척　1/60

DATE
일 자

DESIGNED BY
설 계

DRAWN BY
제 도

CHECKED BY
심 사

APPROVED BY
승 인

CONSULTANTS
협 동 설 계

REVISIONS
수 정

주식회사 유 원
충북 음성군 금왕읍 쌍봉리 325
TEL : 1600-5104
FAX : 043-883-4042
Webhard : uwontank1 / 4343

NAME OF DRAWING
도 면 명

SHEET NO.
도 면 번 호